(P74-P75)

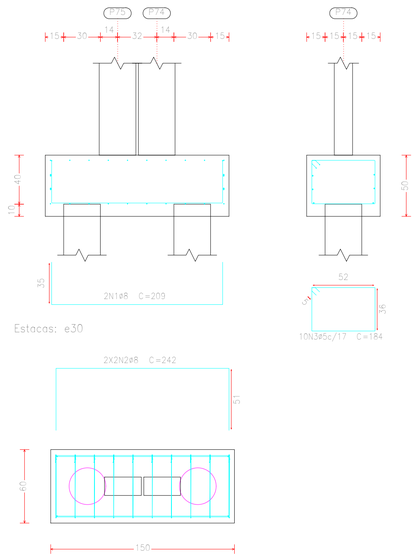

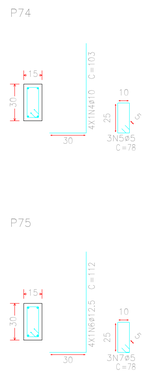

Elemento	Pos.	Diam.	Q.	Dob. (cm)	Reta (cm)	Dob. (cm)	Comp. (cm)	Total (cm)	CA-50 (kg)	CA-60 (kg)
(P74-P75)	1	ø8	2	35	139	35	209	418	1.7	
	2	ø8	4		242		242	968	3.8	
	3	ø5	10		184		184	1840		2.9
	4	ø10	4	30	73		103	412	2.5	
	5	ø5	3		78		78	234		0.4
	6	ø12.5	4	30	82		112	448	4.3	
	7	ø5	3		78		78	234		0.4
								Total+10%	13.5	4.1
								ø5:	0.0	4.1
								ø8:	6.1	0.0
								ø10:	2.7	0.0
								ø12.5:	4.7	0.0
								Total:	13.5	4.1

Resumo Aço Fundação Fundação		Comp. total (m)	Peso+10% (kg)	Total
CA-50	ø6.3	21.0	6	
	ø8	1816.1	789	
	ø10	1268.5	860	
	ø12.5	349.3	370	2025
CA-60	ø4.2	41.9	5	
	ø5	1235.8	213	218
Total				2243

(P76-P77)

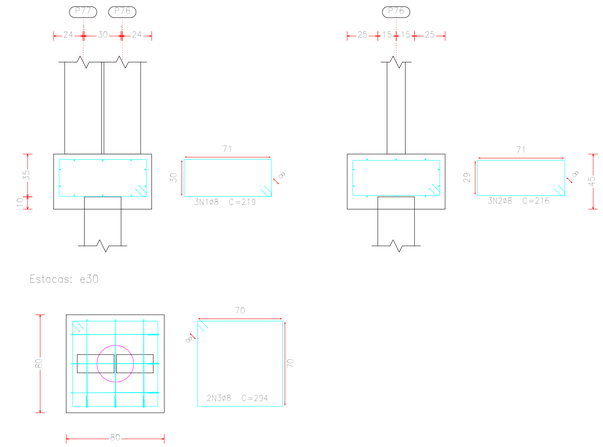

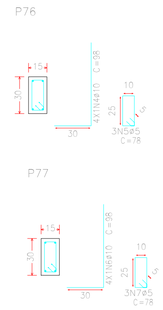

Elemento	Pos.	Diam.	Q.	Dob. (cm)	Reta (cm)	Dob. (cm)	Comp. (cm)	Total (cm)	CA-50 (kg)	CA-60 (kg)
(P76-P77)	1	ø8	3		219		219	657	2.6	
	2	ø8	3		216		216	648	2.6	
	3	ø8	2		294		294	588	2.3	
	4	ø10	4	30	68		98	392	2.4	
	5	ø5	3		78		78	234		0.4
	6	ø10	4	30	68		98	392	2.4	
	7	ø5	3		78		78	234		0.4
								Total+10%	13.5	0.9
								ø5:	0.0	0.9
								ø8:	8.3	0.0
								ø10:	5.2	0.0
								Total:	13.5	0.9

Resumo Aço Fundação Fundação		Comp. total (m)	Peso+10% (kg)	Total
CA-50	ø6.3	21.0	6	
	ø8	1816.1	789	
	ø10	1268.5	860	
	ø12.5	349.3	370	2025
CA-60	ø4.2	41.9	5	
	ø5	1235.8	213	218
Total				2243

(P78-P82)

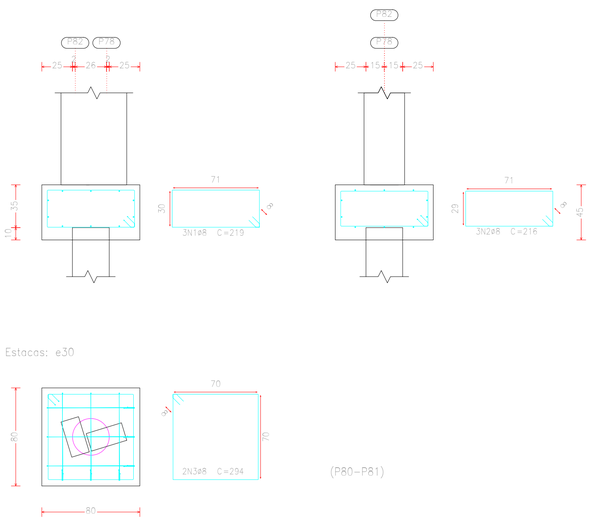

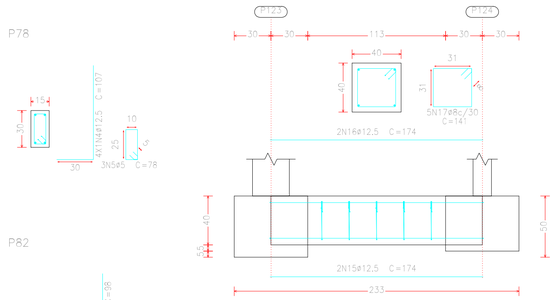

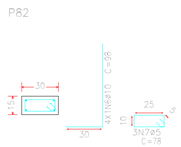

Elemento	Pos.	Diam.	Q.	Dob. (cm)	Reta (cm)	Dob. (cm)	Comp. (cm)	Total (cm)	CA-50 (kg)	CA-60 (kg)
(P78-P82)	1	ø8	3		219		219	657	2.6	
	2	ø8	3		216		216	648	2.6	
	3	ø8	2		294		294	588	2.3	
	4	ø12.5	4	30	77		107	428	4.1	
	5	ø5	3		78		78	234		0.4
	6	ø10	4	30	68		98	392	2.4	
	7	ø5	3		78		78	234		0.4
								Total+10%	15.4	0.9
(P80-P81)	8	ø8	3		219		219	657	2.6	
	9	ø8	3		216		216	648	2.6	
	10	ø8	2		294		294	588	2.3	
	11	ø12.5	4	30	77		107	428	4.1	
	12	ø5	3		78		78	234		0.4
	13	ø10	4	30	68		98	392	2.4	
	14	ø5	3		78		78	234		0.4
								Total+10%	15.4	0.9
C.1 [P123 - P124]	15	ø12.5	2		174		174	348	3.4	
	16	ø12.5	2		174		174	348	3.4	
	17	ø8	5		141		141	705	2.8	
								Total+10%	10.6	
C.1 [P125 - P126]	18	ø12.5	2		174		174	348	3.4	
	19	ø12.5	2		174		174	348	3.4	
	20	ø8	5		141		141	705	2.8	
								Total+10%	10.6	
								ø5:	0.0	1.8
								ø8:	22.8	0.0
								ø10:	5.2	0.0
								ø12.5:	24.0	0.0
								Total:	52.0	1.8

(P80-P81)

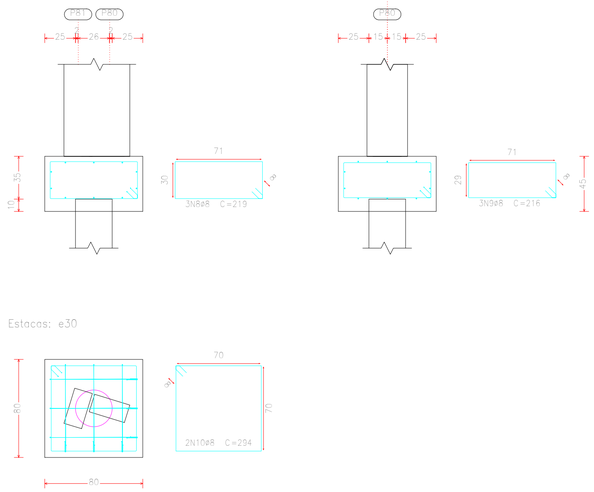

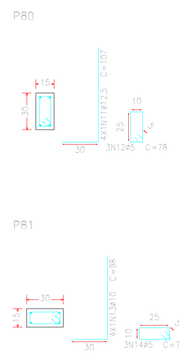

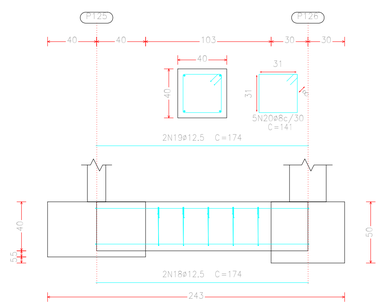

Resumo Aço Fundação Fundação		Comp. total (m)	Peso+10% (kg)	Total
CA-50	ø6.3	21.0	6	
	ø8	1816.1	789	
	ø10	1268.5	860	
	ø12.5	349.3	370	2025
CA-60	ø4.2	41.9	5	
	ø5	1235.8	213	218
Total				2243

EDIFICAÇÃO EDUCACIONAL DE ALVENARIA

É DE INTEIRA RESPONSABILIDADE DO AUTOR DO PROJETO E RESPONSÁVEL TÉCNICO, ATENDER A LEGISLAÇÃO MUNICIPAL E NORMAS BRASILEIRAS VIGENTES.

APROVAÇÕES

PROJETO VINCULADO AO
ALVARÁ Nº _____
PROTOC..Nº _____/_____

JULIO ANDREI NASCIMENTO
RESPONSÁVEL TÉCNICO | ENGENHEIRO CIVIL - CREA SC I66369-I

PREFEITURA MUNICIPAL DE IRINEÓPOLIS
PROPRIETÁRIO

OBRA: EDIFICAÇÃO EDUCACIONAL

JULIO ANDREI
ENGENHEIRO CIVIL

PROJETO FUNDAÇÃO

DETALHE BLOCO FUNDAÇÃO

REFERÊNCIA

PRANCHA 12/19

DATA MAIO/2022 | ESCALA INDICADA | DESENHO JULIO ANDREI NASCIMENTO